spazia
wellness spaces.

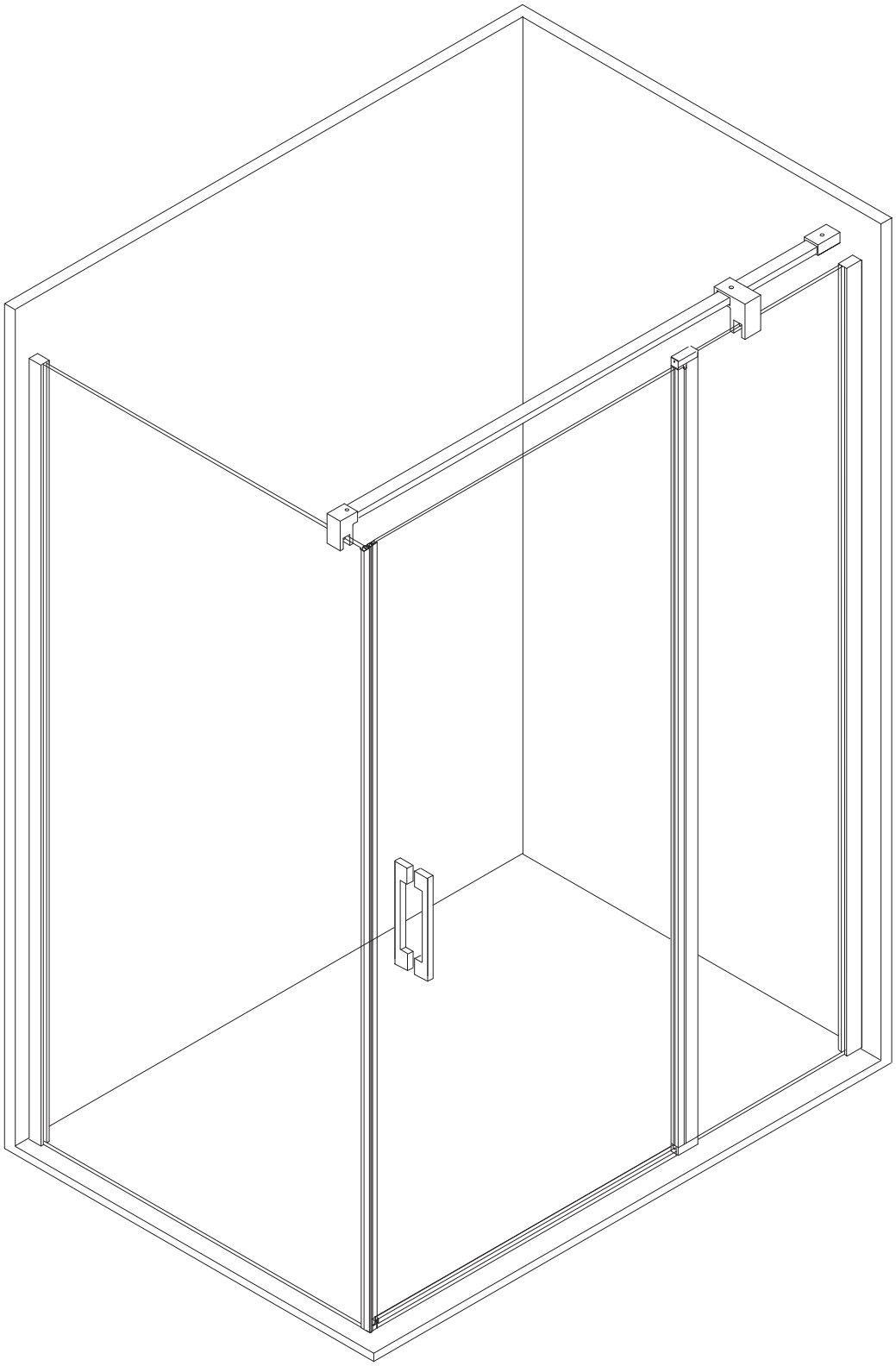

INSTRUCCIONES DE MONTAJE/ASSEMBLY INSTRUCTIONS/INSTRUCTIONS DE MONTAGE
SERIE/SERIES/SERIE **STAR**
MODELO/MODEL/MODELE **ST3A**
Revisión nº01

ST3A

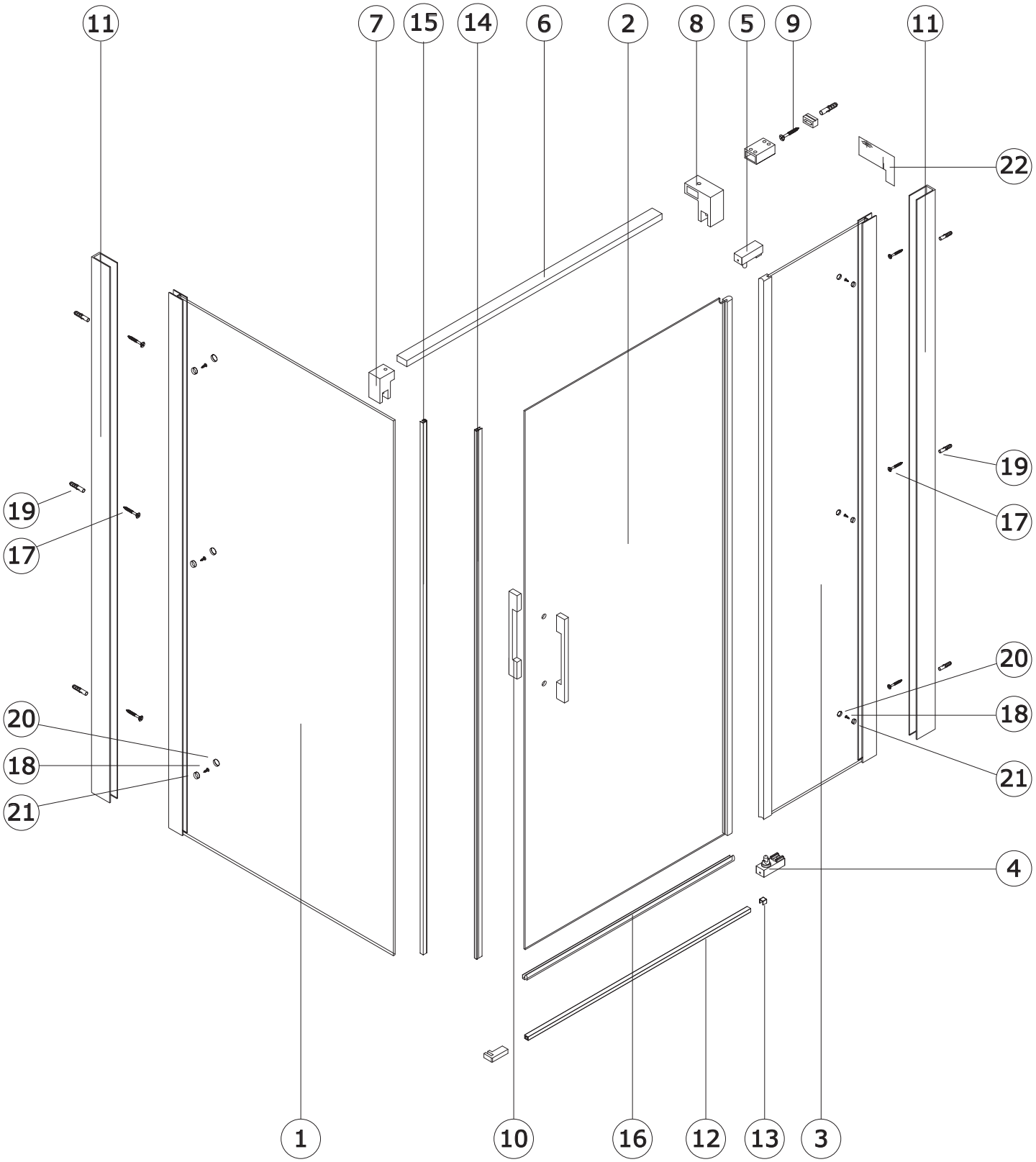

ST3A

COMPONENTES/COMPONENTS/COMPOSANTS

CODE	DESCRIPTION			UNITS
1	VIDRIO FIJO LATERAL	LATERAL FIXED GLASS	PAROI FIXE LATÉRALE	1
2	VIDRIO MÓVIL	MOBILE GLASS	PAROI MOBILE	1
3	VIDRIO FIJO	FIXED GLASS	PAROI FIXE	1
4	UNIÓN PERFIL BATIENTE INFERIOR	LOWER PIVOTING PROFILE UNION	UNIÓN PORFIL BATTANTE INFERIEUR	1
5	UNIÓN PERFIL BATIENTE SUPERIOR	UPPER PIVOTING PROFILE UNION	UNIÓN PORFIL BATTANTE SUPERIOEUR	1
6	BARRA DE REFUERZO	REINFORCEMENT BAR	BARRE DE RENFORCEMENT	1
7	PINZA FRONTAL	BAR SIDE FASTENING	FIXAJE LATÉRAL-BARRE	1
8	PINZA LATERA	GLASS ROD HOLDER	FIXAJE VERRE-BARRE	1
9	SUJECIÓN A PARED BARRA	BAR WALL FASTENING	FIXAJE PAROI-BARRE	1
10	TIRADOR	SHOOTER	TIREUR	1
11	PERFIL A PARED	WALL ATTACHMENT PROFILE	PROFILÉ MURAL	2
12	VIERTEAGUAS	RAIN GUARD	REJETS D'EAU	1
13	TAPA VIERTEAGUAS	RAIN GUARD PROFILE COVER	CACHE PROFILÉ REJETS D'EAU	2
14	JUNTA MAGNÉTICA VIDRIO MÓVIL	MAGNETIC MOBILE GLASS JOINT	JOINT MAGNETIQUE PAROI MOBILE	1
15	JUNTA MAGNÉTICA VIDRIO FIJO	MAGNETIC FIXED GLASS JOINT	JOINT MAGNETIQUE PAROI FIXE	1
16	GOMA INFERIOR	LOWER RUBBER	CAOUTCHOUC INFÉRIEUR	1
17	TORNILLOS A PARED	WALL SCREW	VIS MURALE	6
18	AUTORROSCANTES	SELF-TAPPING SCREW	VIS AUTOFOREUSES	6
19	TACO	WALL PLUG	CHEVILLE	6
20	EMBELLECEDORES	FINISH SCREW	CACHE-VIS	6
21	ARANDELAS	WASHER	RONDELLE	6
22	PLANTILLA COLOCACIÓN BARRA	TEMPLATE PLACEMENT BAR	POCHOIR POUR PLACEMENT DE LA BARRE	1

HERRAMIENTAS NECESARIAS/TOOLS NEEDED/OUTILS NÉCESSAIRES

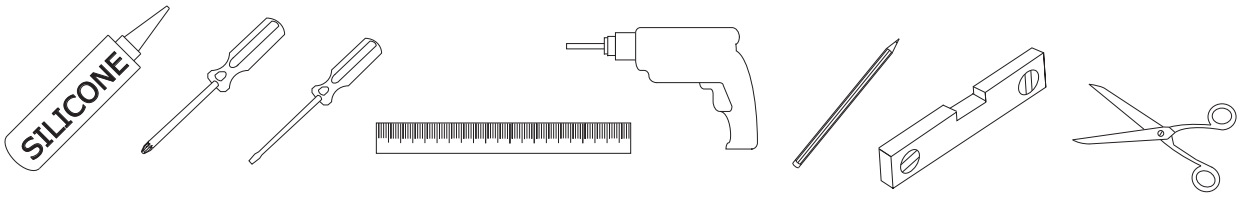

ST3A

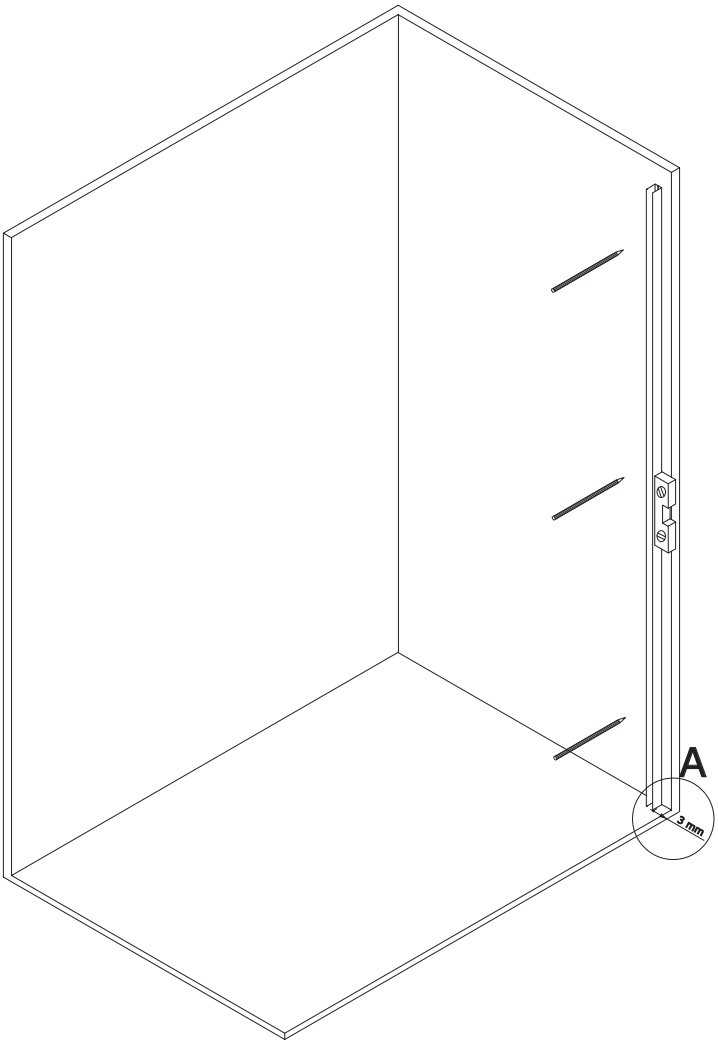

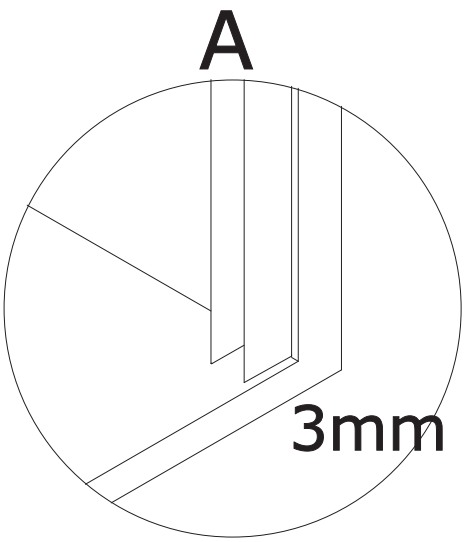

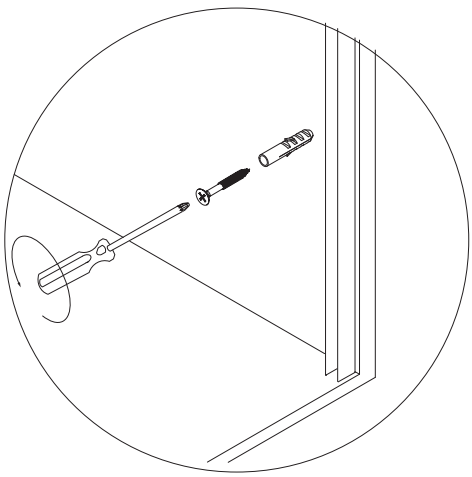

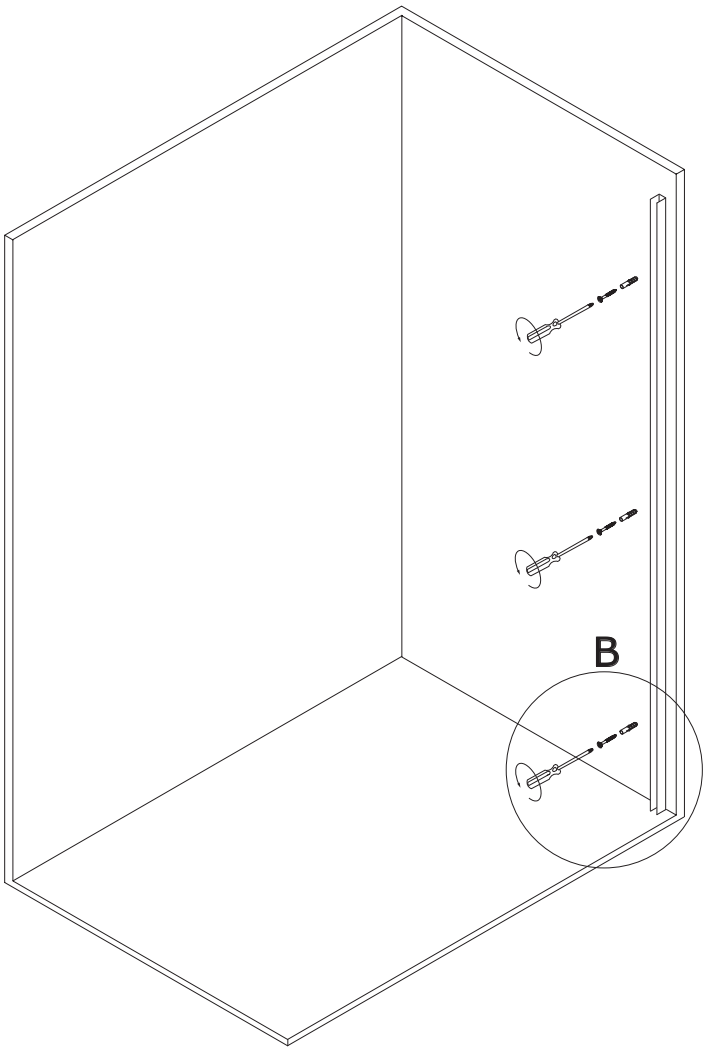

ST3A

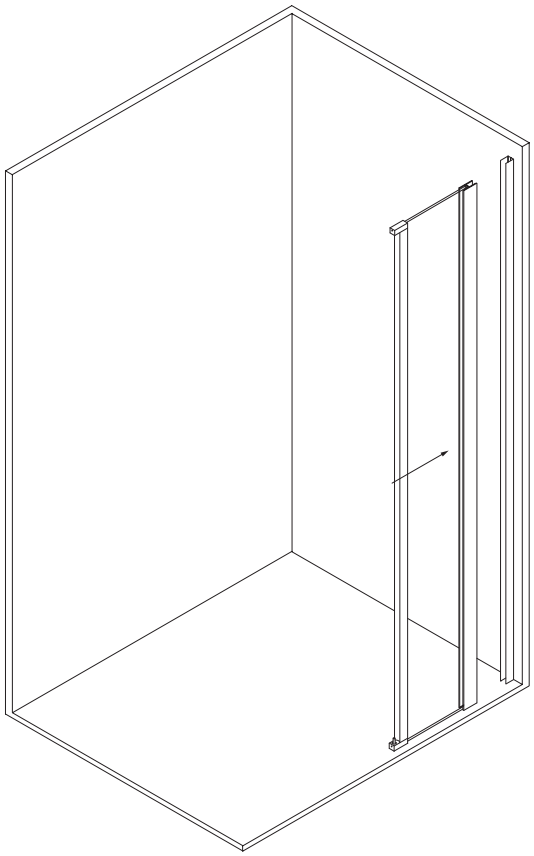

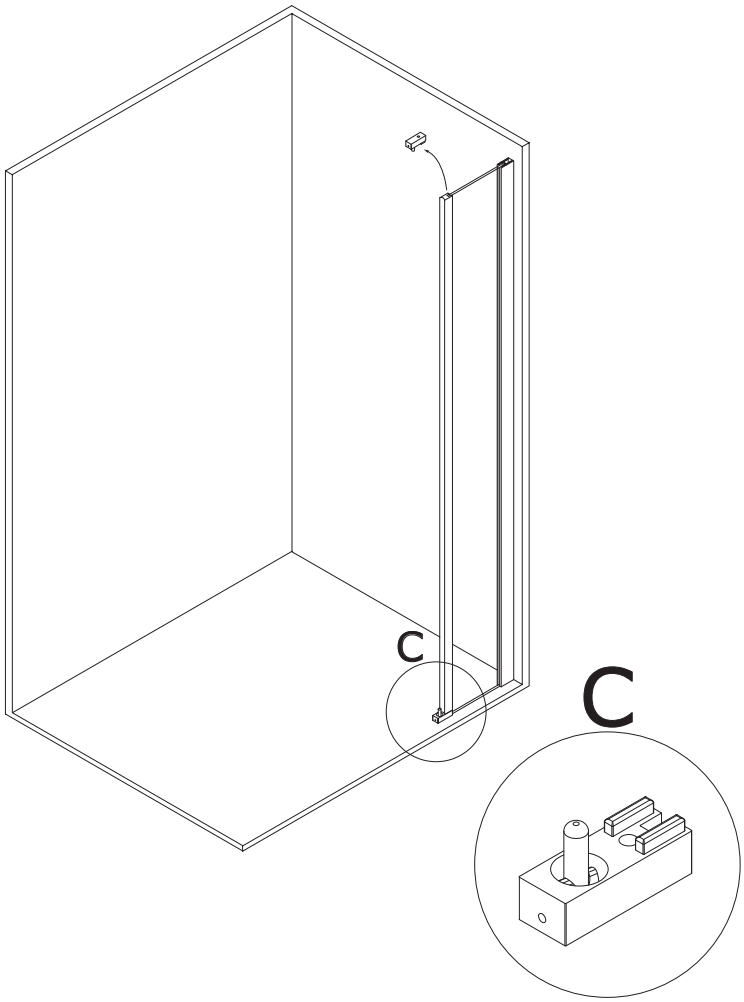

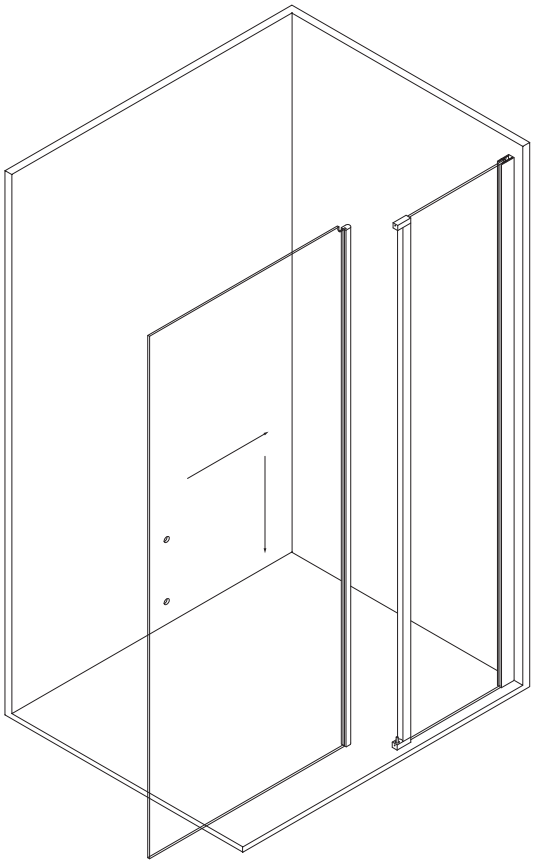

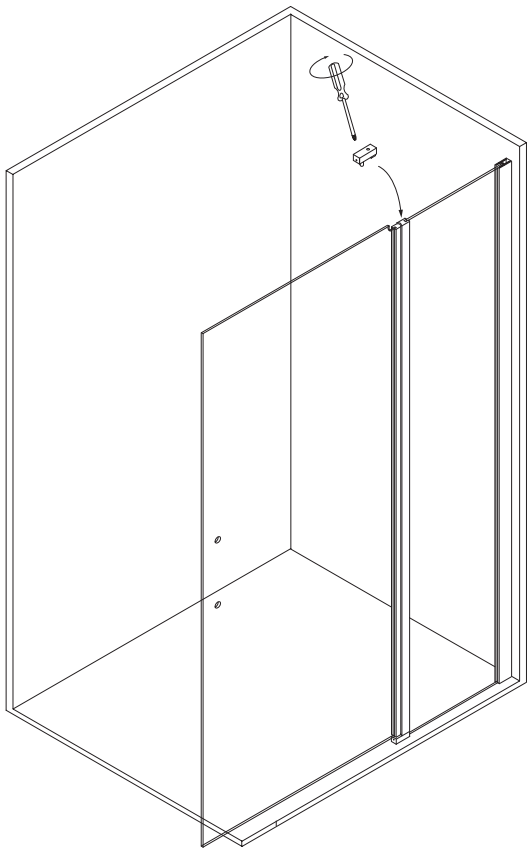

ST3A

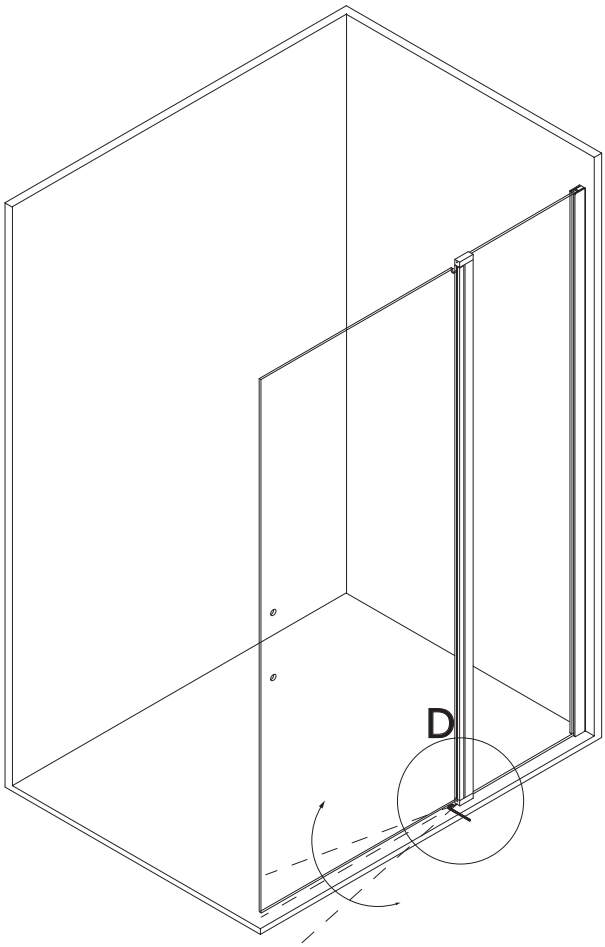

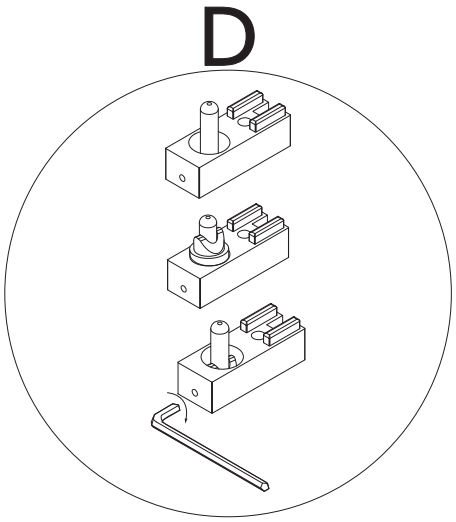

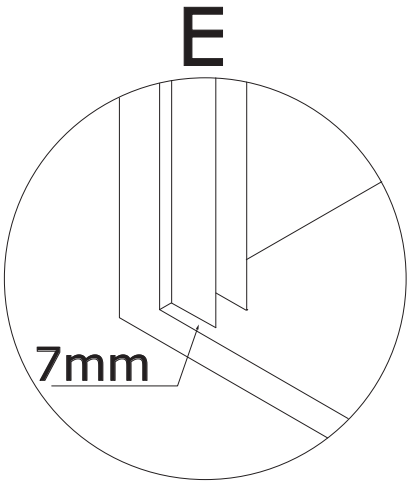

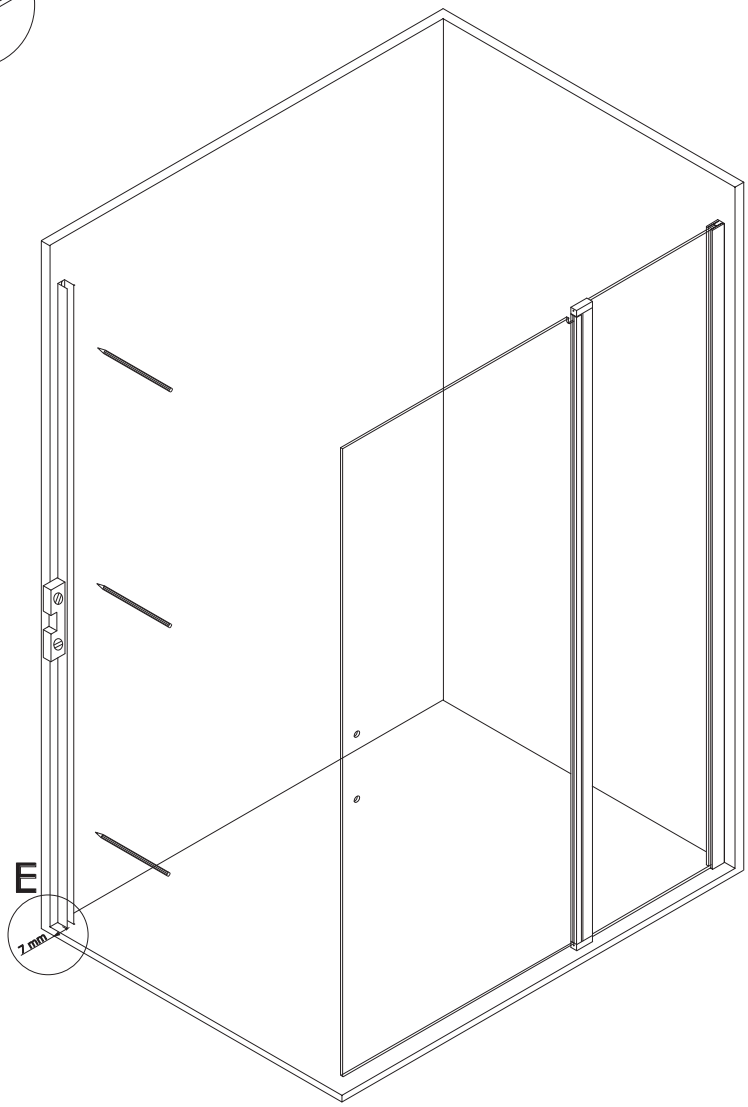

ST3A

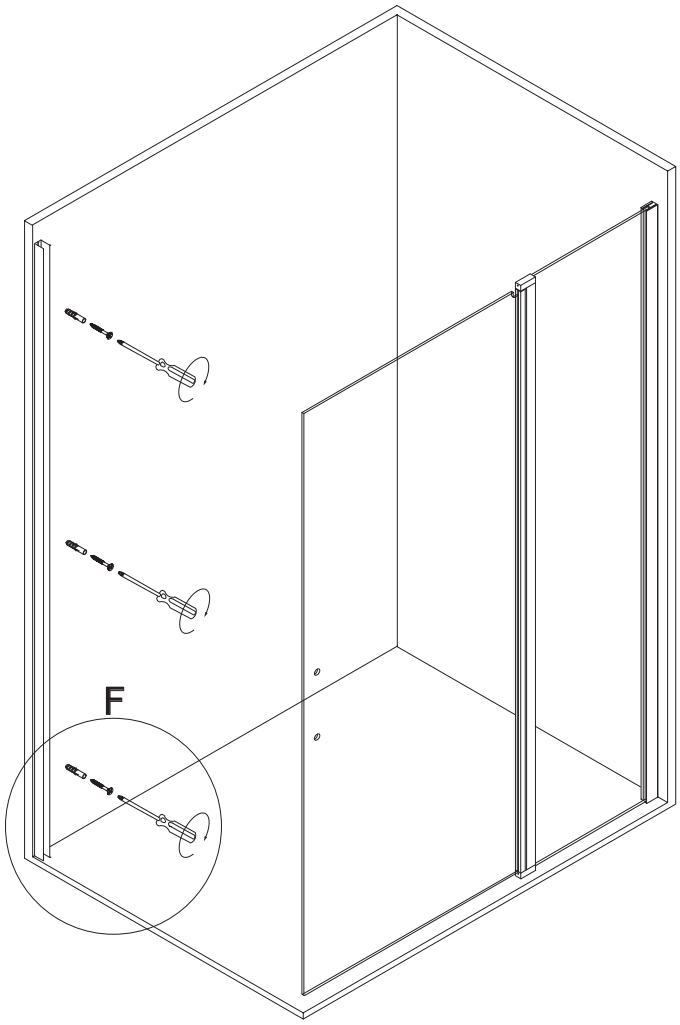

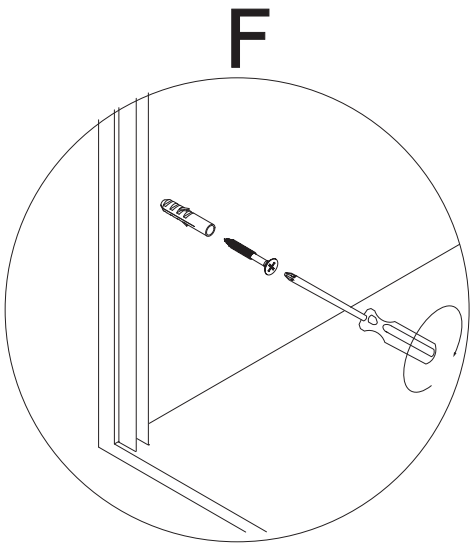

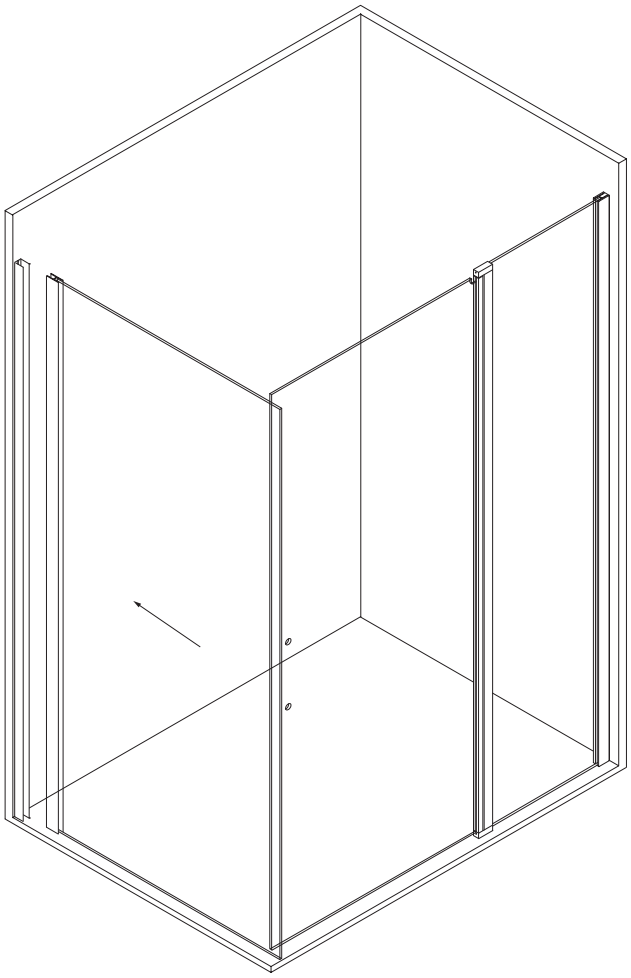

ST3A

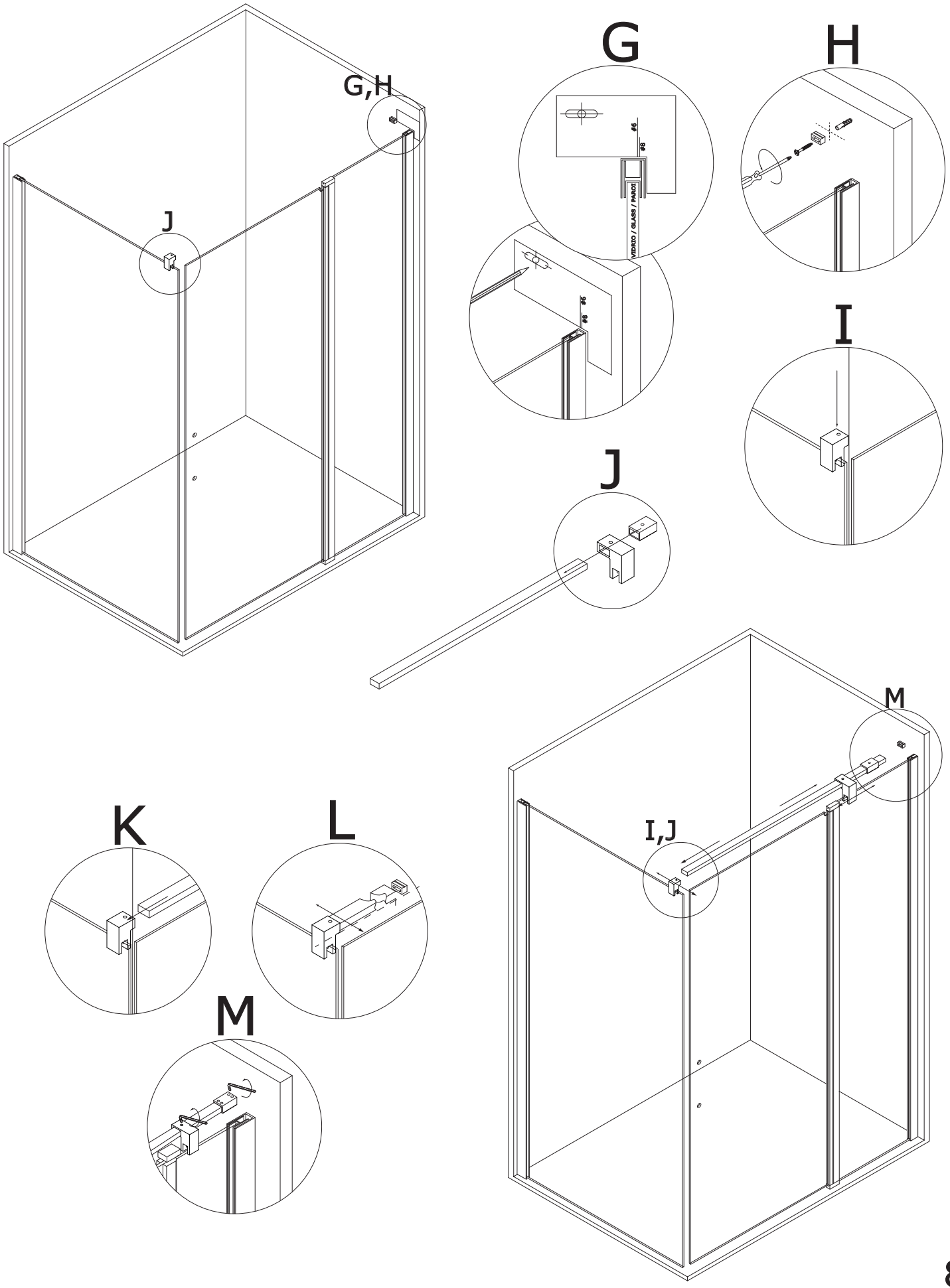

ST3A

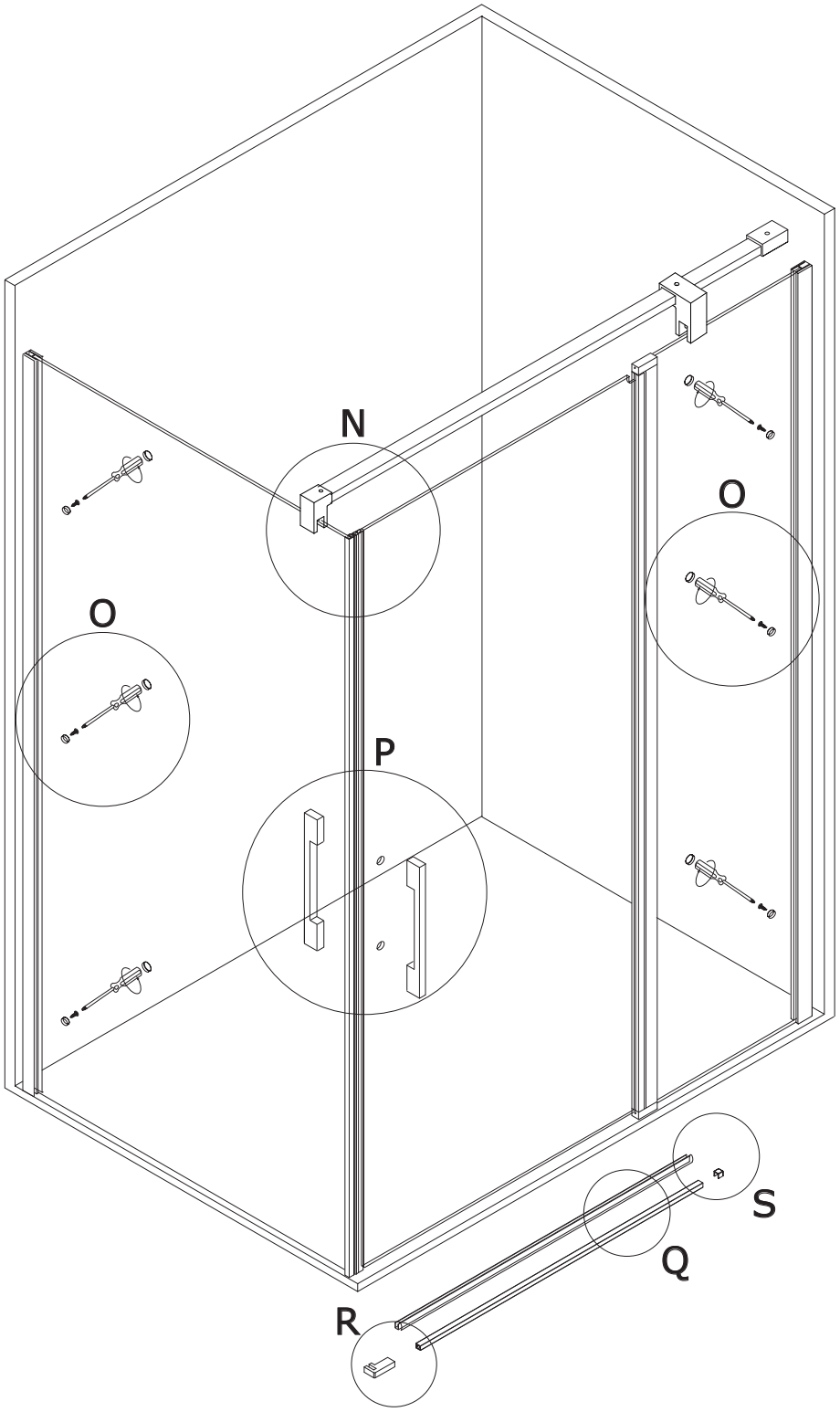

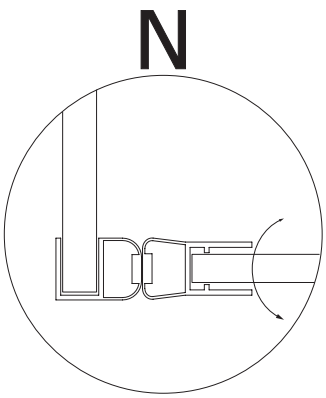

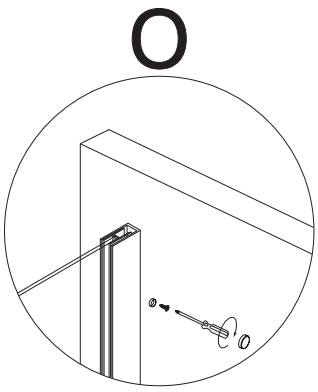

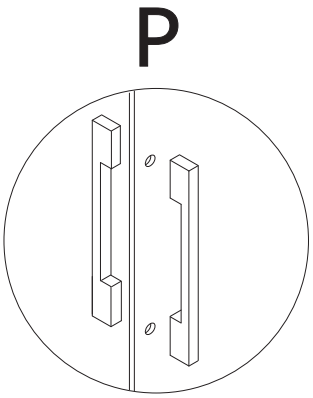
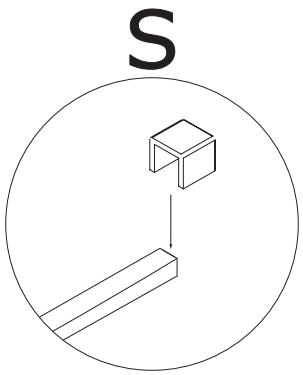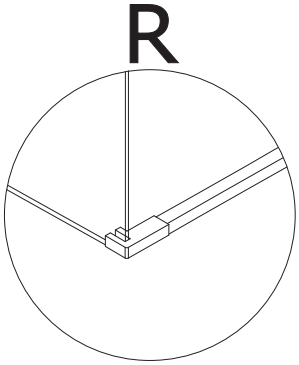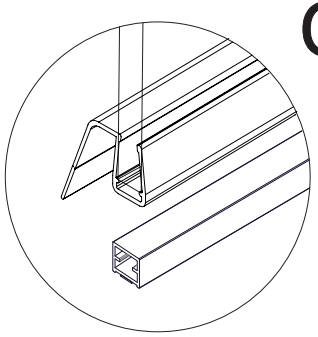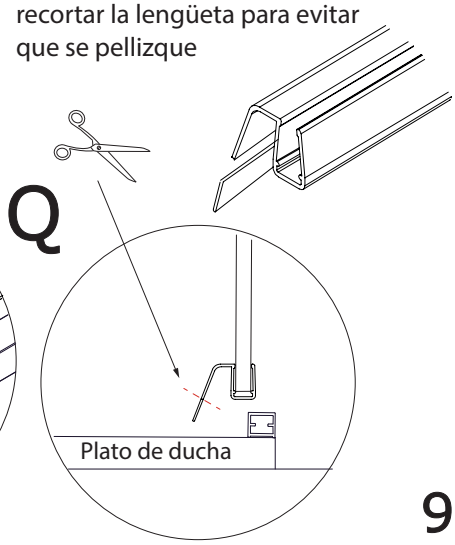
En el caso de que la junta roce demasiado con el vierteaguas, recortar la lengüeta para evitar que se pellizque